Polkusorvi
Ulkomitat: 1150x1300x1300mm
Max työstyöväli noin 900mm kappale.
Rakennettu 50x100mm karvalankusta.
Polkemis mekanismin voi katsoa youtubesta.. esim: https://www.youtube.com/watch?v=i4roT7ohT7I&t=912s

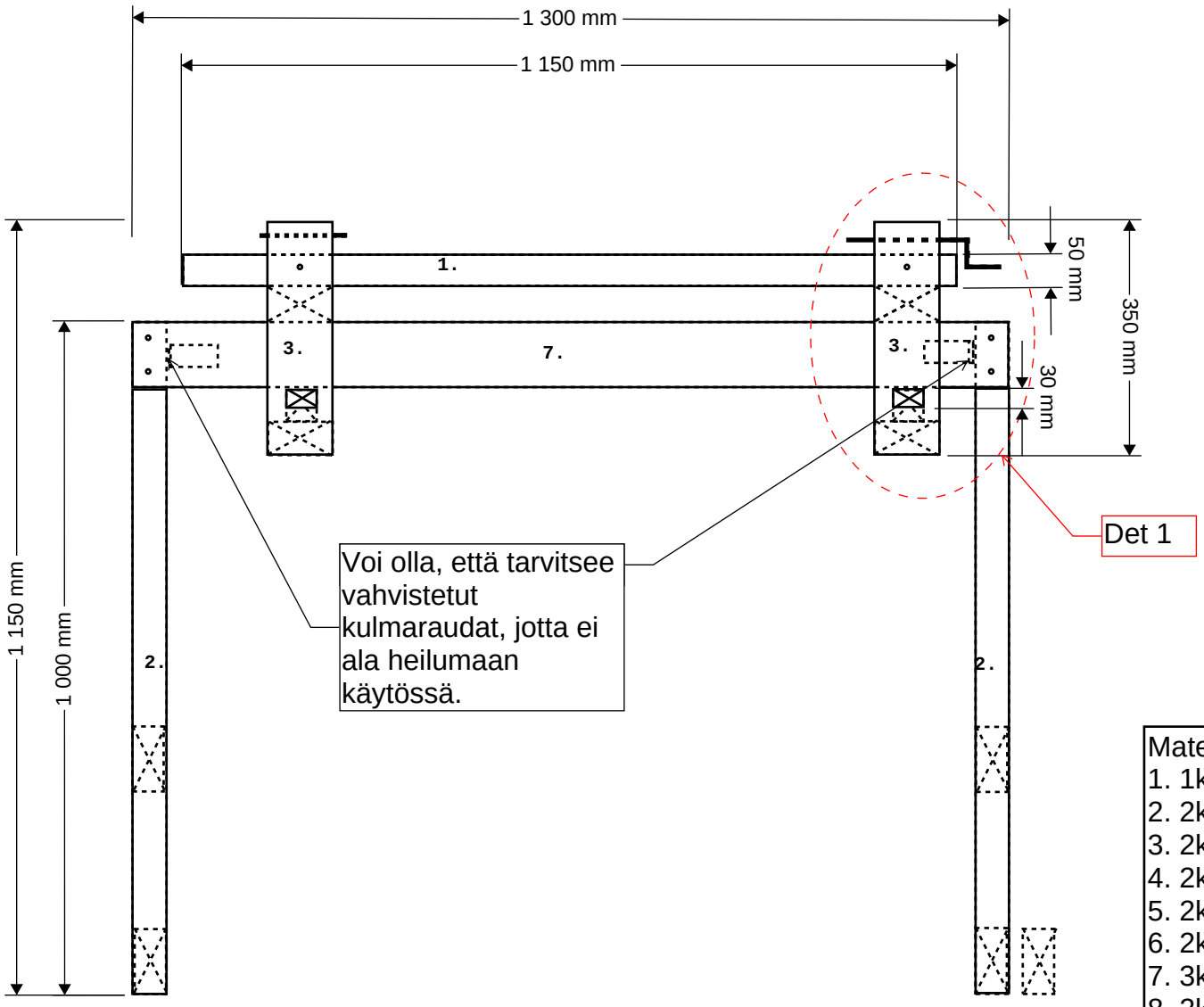

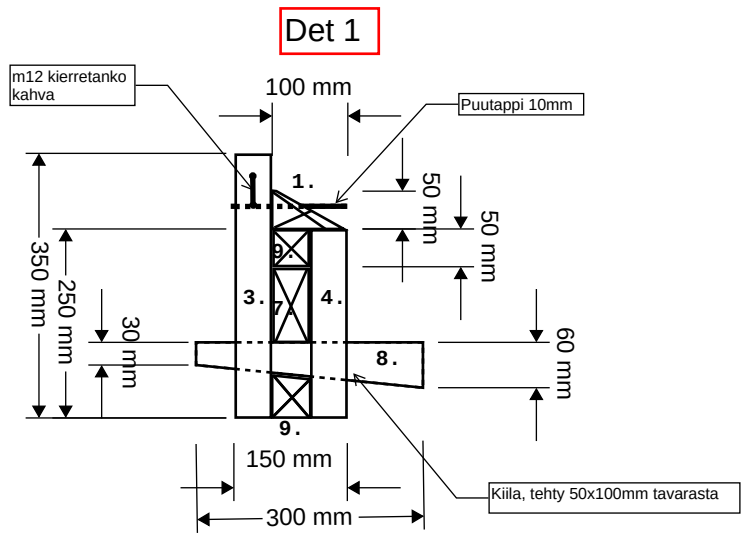

Materiaaliluettelo:
1. 1kpl 1150x100x50mm Vaaka kolmiorima
2. 2kpl 1000x100x50mm Pystyt
3. 2kpl 350x100x50mm Siirtokelkan pysty
4. 2kpl 250x100x50mm Siirtokelkan matala pysty
5. 2kpl 715x100x50mm Jalkojen vinotuki pitkä
6. 2kpl 385x100x50mm Jalkojen vinotuki lyhyt
7. 3kpl 1300x100x50mm Jalkojen vaakatuet + Vaakakisko
8. 2kpl 300x100x50mm Kiilat
9. 4kpl 50x100x50mm Välikappaleet

Kierretanko M12 n. 700-800mm

Kiinnitystarvikkeet: Uppokantapuuruuveja / läpipulttaus / nauloja, vapaa valinta.
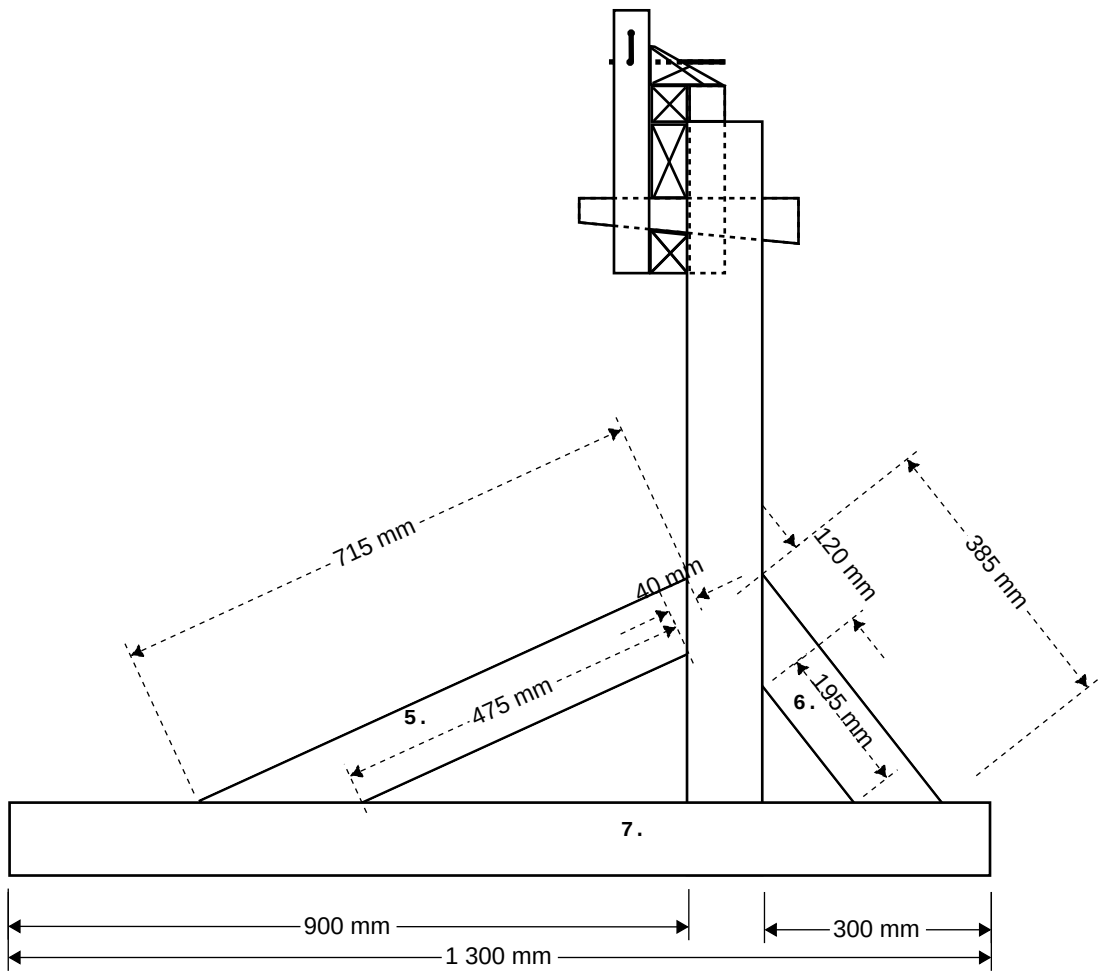
Läpipulttaukset sallii purkamisen ja helpomman kuljettamisen.